POMPE A MEMBRANA e A PISTONI 12 V
12V diaphragm and plungers pumps

Cod. 51847
AR 26.5 DFL

EXPLODED VIEW
esploso

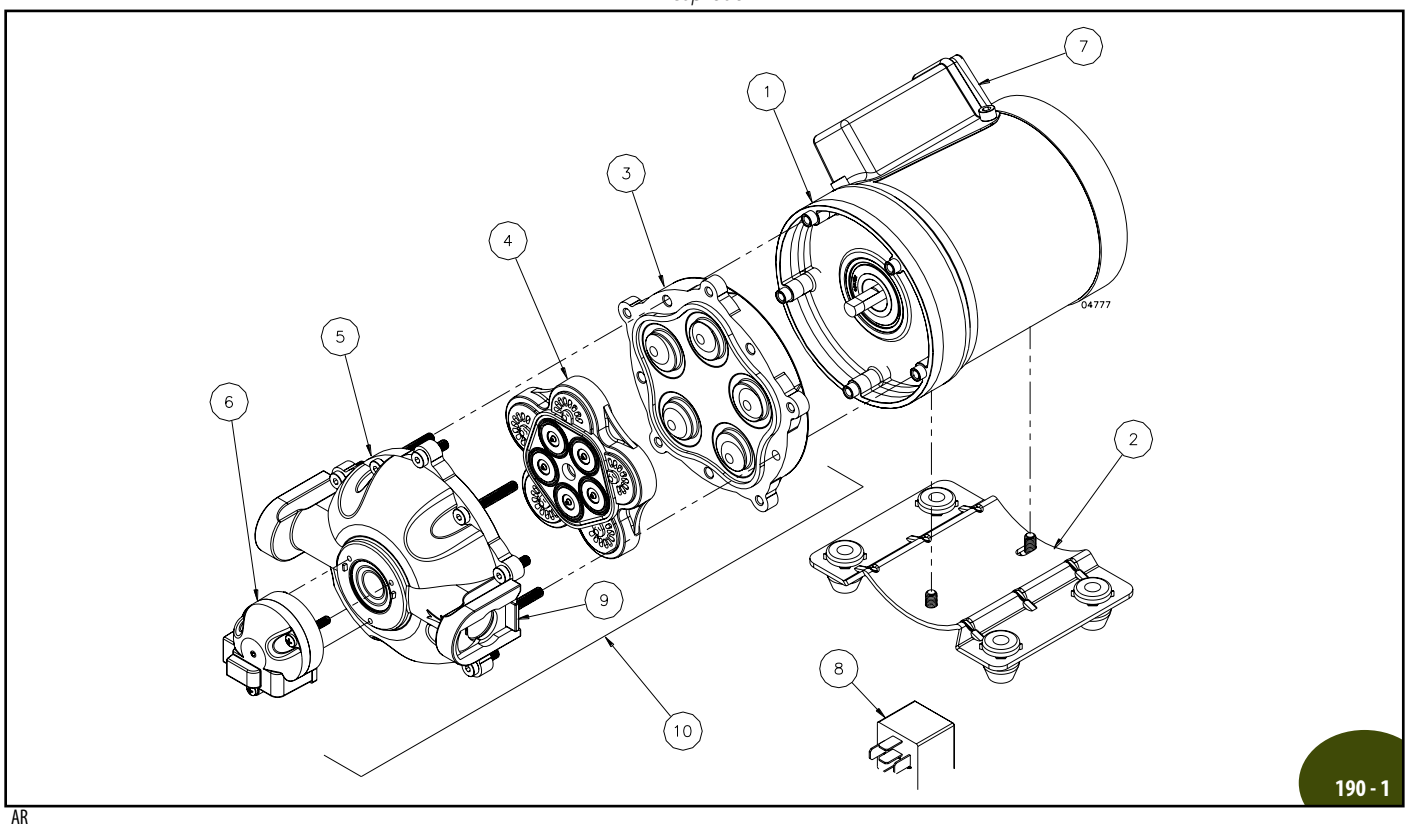

AR

Pos	Cod.	Descrizione	Description	Q.ty	Note
3	4960260	Kit membrane	Diaphragm kit	1	
4	4960230	Kit valvole	Valve kit	1	
6	4960240	Pressostato	Pressure switch	1	

sp_ar26_5_dfl.pdf

Pos	Cod.	Descrizione	Description	Q.ty	Note

MI 94833 DI 51847

2019 Annovi Reverberi Spa