Menu

HIGH PRESSURE WASHING ACCESSORIES
Tecomec S.r.l. Strada della Mirandola, 11 - 42124 Reggio Emilia - ITALY
Tel. +39 0522 959001 Fax +39 0522 959615
info_mecline@tecomec.com
www.tecomec.com www.mecline.it

Cod. SP4070004 | Data-Date: 19.05.2011

VRT3 - VALVOLA DI REGOLAZIONE PRESSIONE CON BY PASS
UNLOADER VALVE - VRT3

NOTA INTEGRATIVA – *FEATURES*

- **Valvola di non ritorno esagonale per una migliore scorrevolezza**
  - ***Hexagonal check valve for a better smoothness***
- **Fermo di sicurezza alla massima pressione**
  - ***Safety lock at the maximum pressure***
- **Fermo regolazione pressione Minimo e Massimo nella versione con manopola**
  - ***Regulation lock for Minimum and Maximum pressure in the knob version***
- **Molla regolazione di nuovo concetto**
  - ***Regulation spring of new concept***
- **Nuovo corpo con alloggiamento interno dell'O-ring nel ramo mandata per una maggiore resistenza**
  - ***New body with inner housing of O-ring in the outlet for a higher resistance***

MISURE D'INGOMBRO – *OVERALL DIMENSIONS*

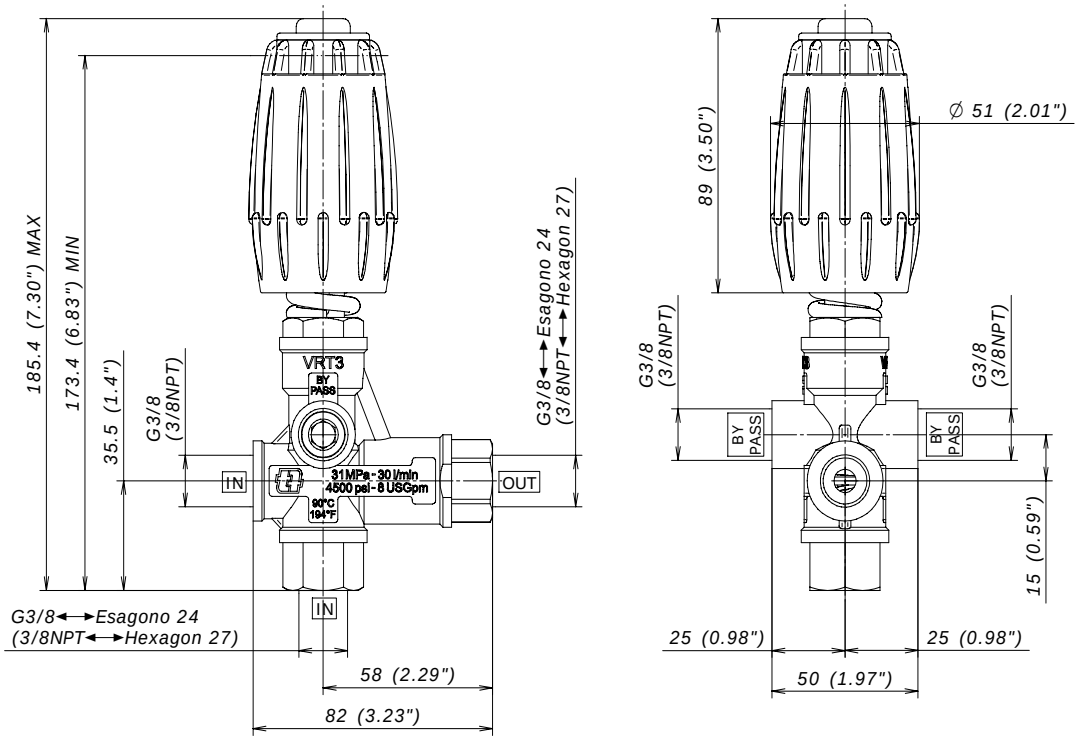

PORTATA MASSIMA *MAX FLOW RATE*	30 l/min *8 USGpm*	TEMPERATURA MASSIMA *RATED TEMPERATURE*	90°C *194°F*

CODICE *(CODE)*	COLORE MOLLA *(SPRING COLOR)*	*PRESSIONE NOMINALE (RATED PRESSURE)*	*PRESSIONE AMMISSIBILE (PERMISSIBLE PRESSURE)*	ENTRATA/ BY PASS*(INLET/ BY PASS)*	USCITA/ *(OUTLET)*	PESO *(WEIGHT)*
0215010240	Giallo/Yellow	14 MPa – 2030 psi	16 MPa – 2320 psi	G 3/8 F	G 3/8 F	796 g – *28.08 oz*
0215010250	Blu/Blue	22 MPa – 3190 psi	25 MPa – 3630 psi	G 3/8 F	G 3/8 F	810 g – *28.57 oz*
4072000015	Blu/Blue	22 MPa – 3190 psi	25 MPa – 3630 psi	G 3/8 F	G 3/8 M	823 g – *29.03 oz*
0215010260	Nero/Black	28 MPa – 4060 psi	31 MPa – 4500 psi	G 3/8 F	G 3/8 F	810 g – *28.57 oz*
0215010300	Giallo/Yellow	14 MPa – 2030 psi	16 MPa – 2320 psi	3/8 NPT F	3/8 NPT F	826 g – *29.14 oz*
0215010310	Blu/Blue	22 MPa – 3190 psi	25 MPa – 3630 psi	3/8 NPT F	3/8 NPT F	840 g – *29.63 oz*
0215010320	Nero/Black	28 MPa – 4060 psi	31 MPa – 4500 psi	3/8 NPT F	3/8 NPT F	840 g – *29.63 oz*